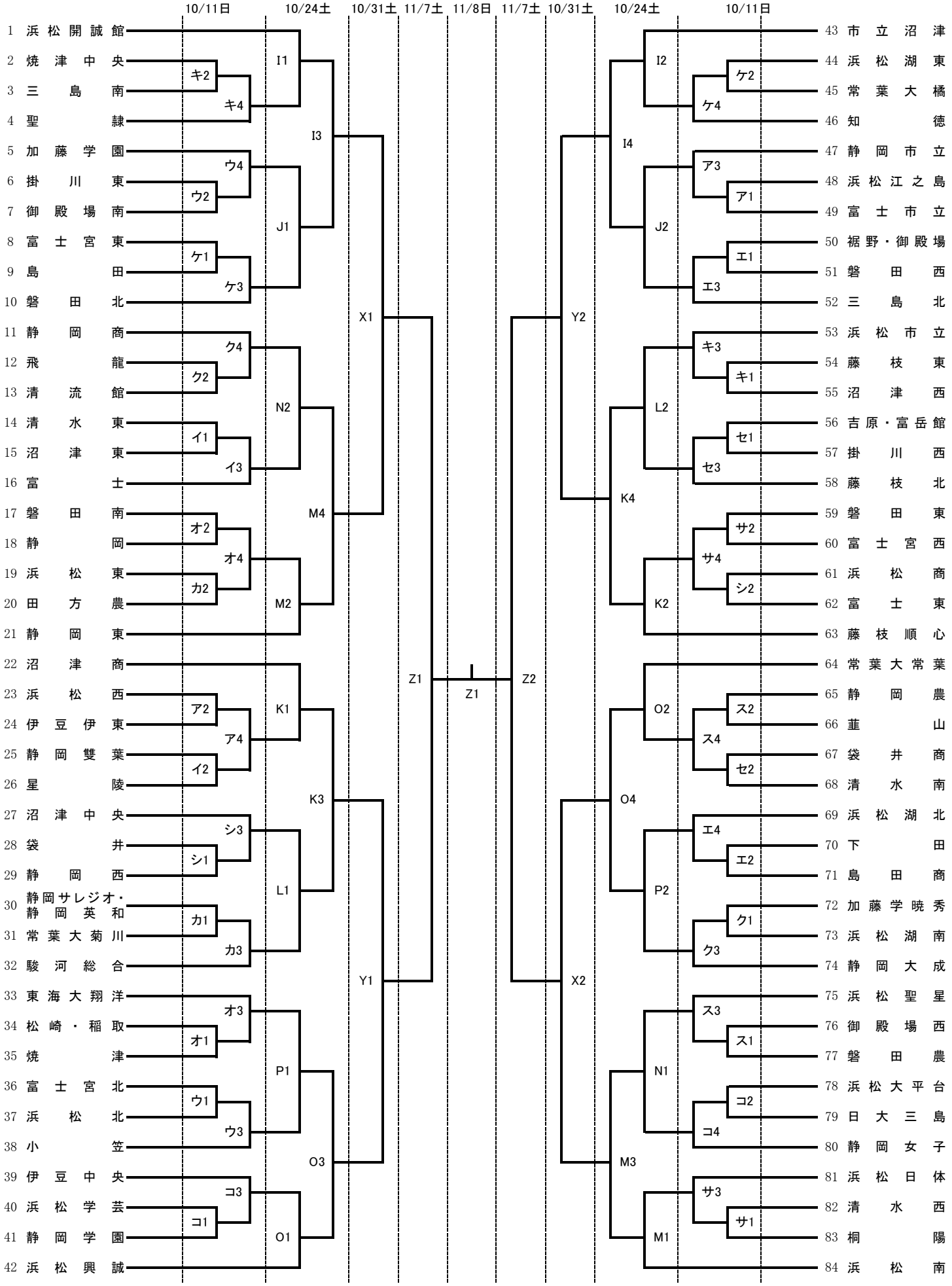令和8年度　第79回　全国高等学校バスケットボール選手権大会
静岡県予選　女子組み合わせ