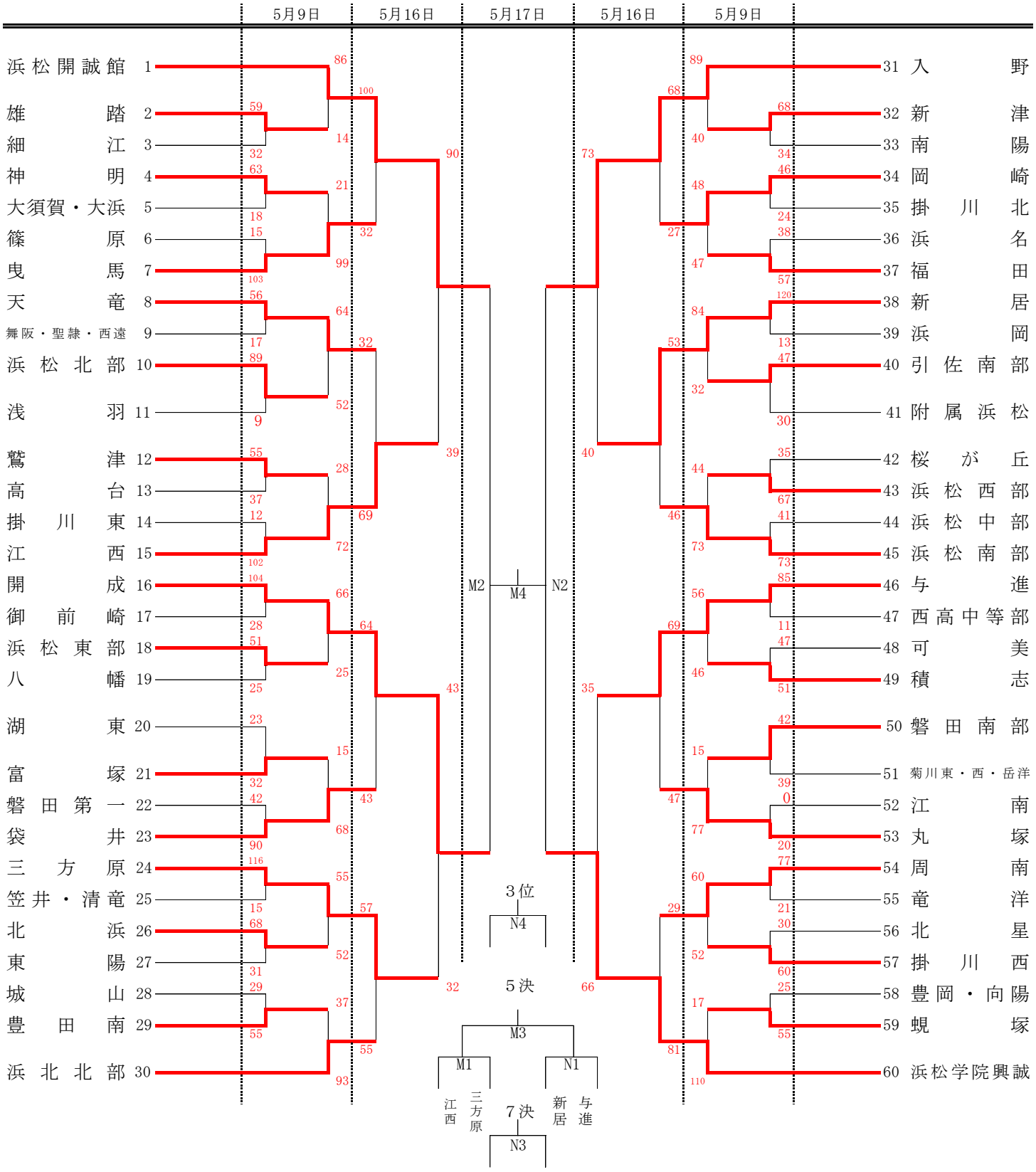第47回静岡県バスケットボール協会長杯争奪選手権大会(中学校の部)西部地区予選（女子）