令和8年度　高校総体バスケットボール競技東部地区予選

決勝トーナメント組み合わせ　女子（30チーム参加）
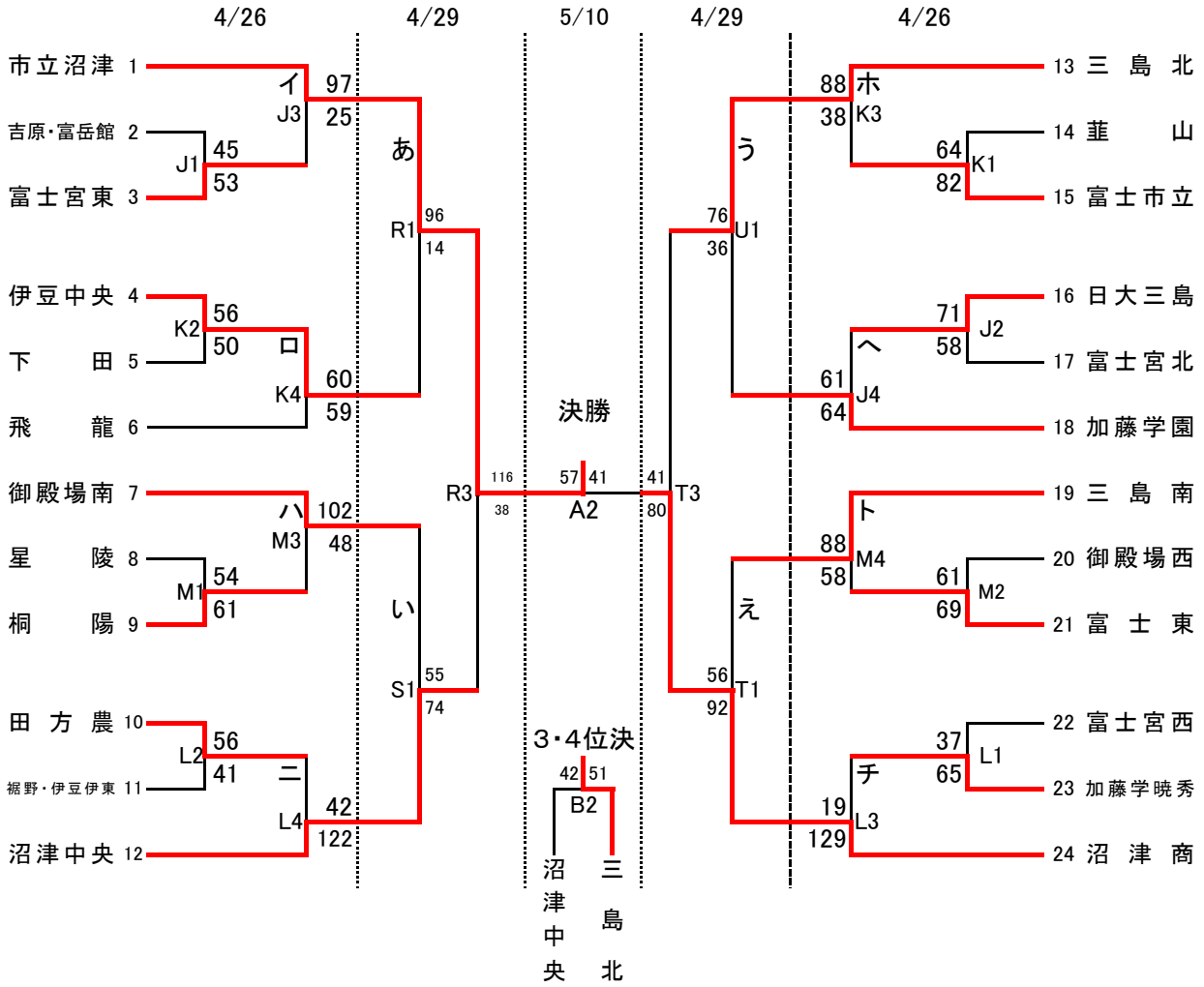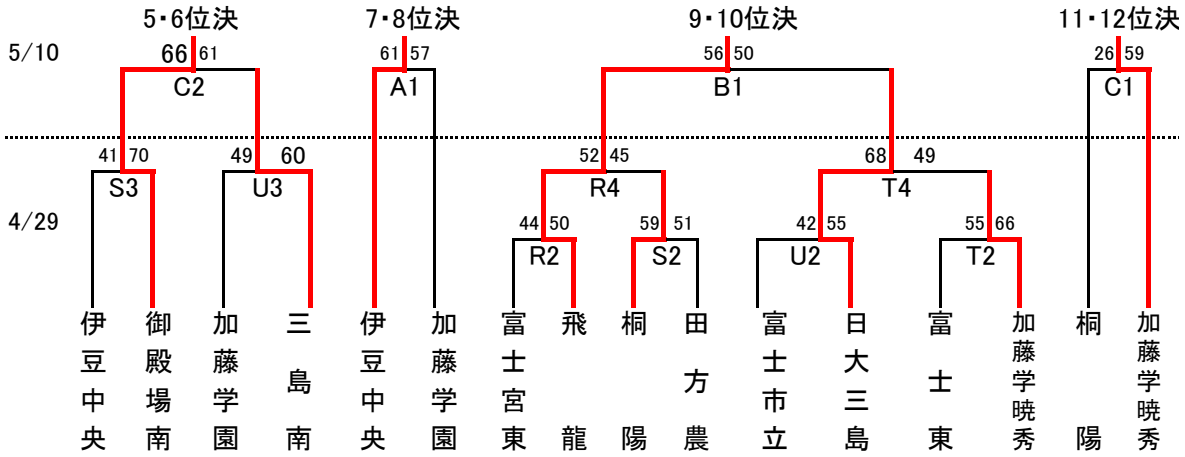
女子（24チーム）