令和8年度　高校総体バスケットボール競技東部地区予選

決勝トーナメント組み合わせ　男子（38チーム参加）
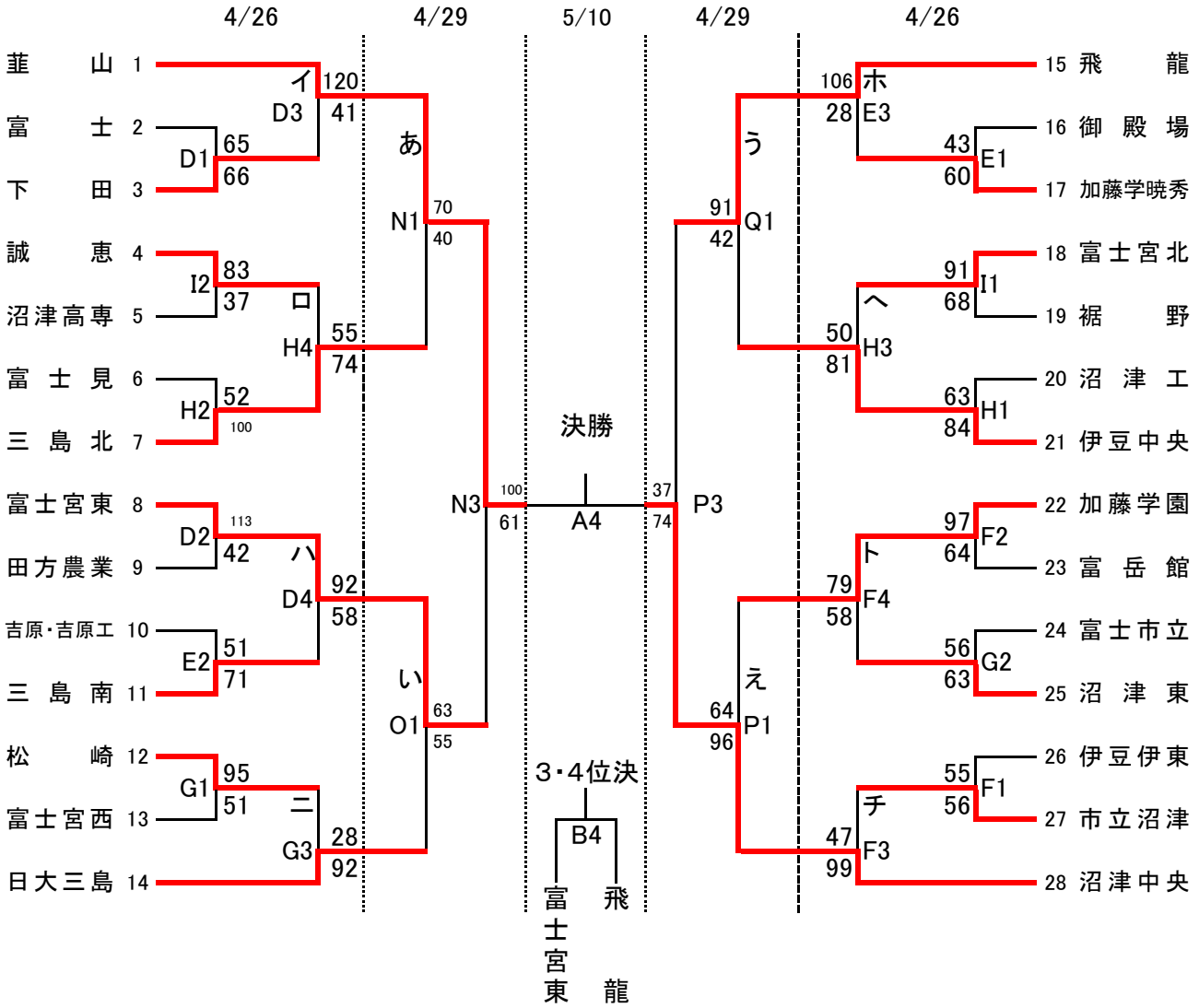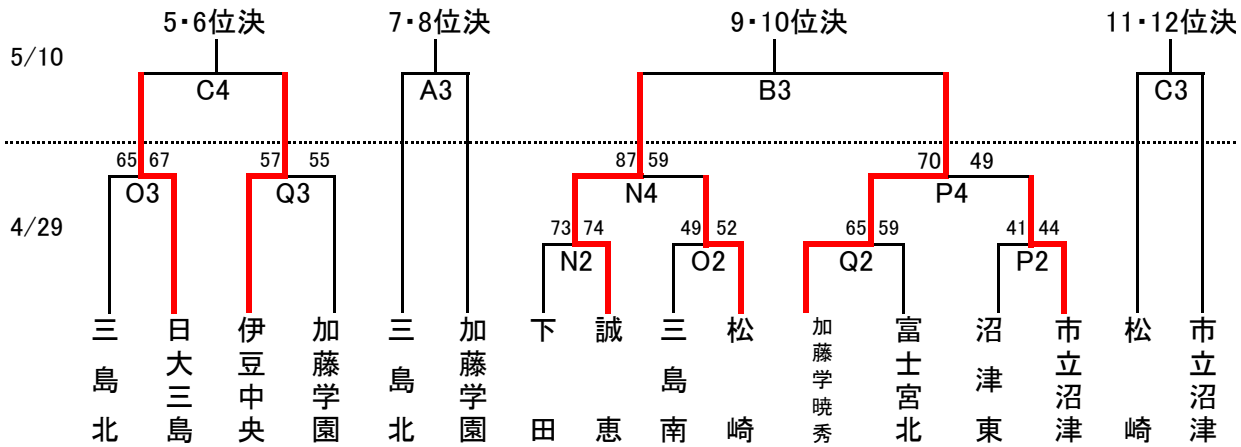
男子（28チーム）