令和8年度静岡県高等学校総合体育大会バスケットボール大会中部地区予選

（男子）

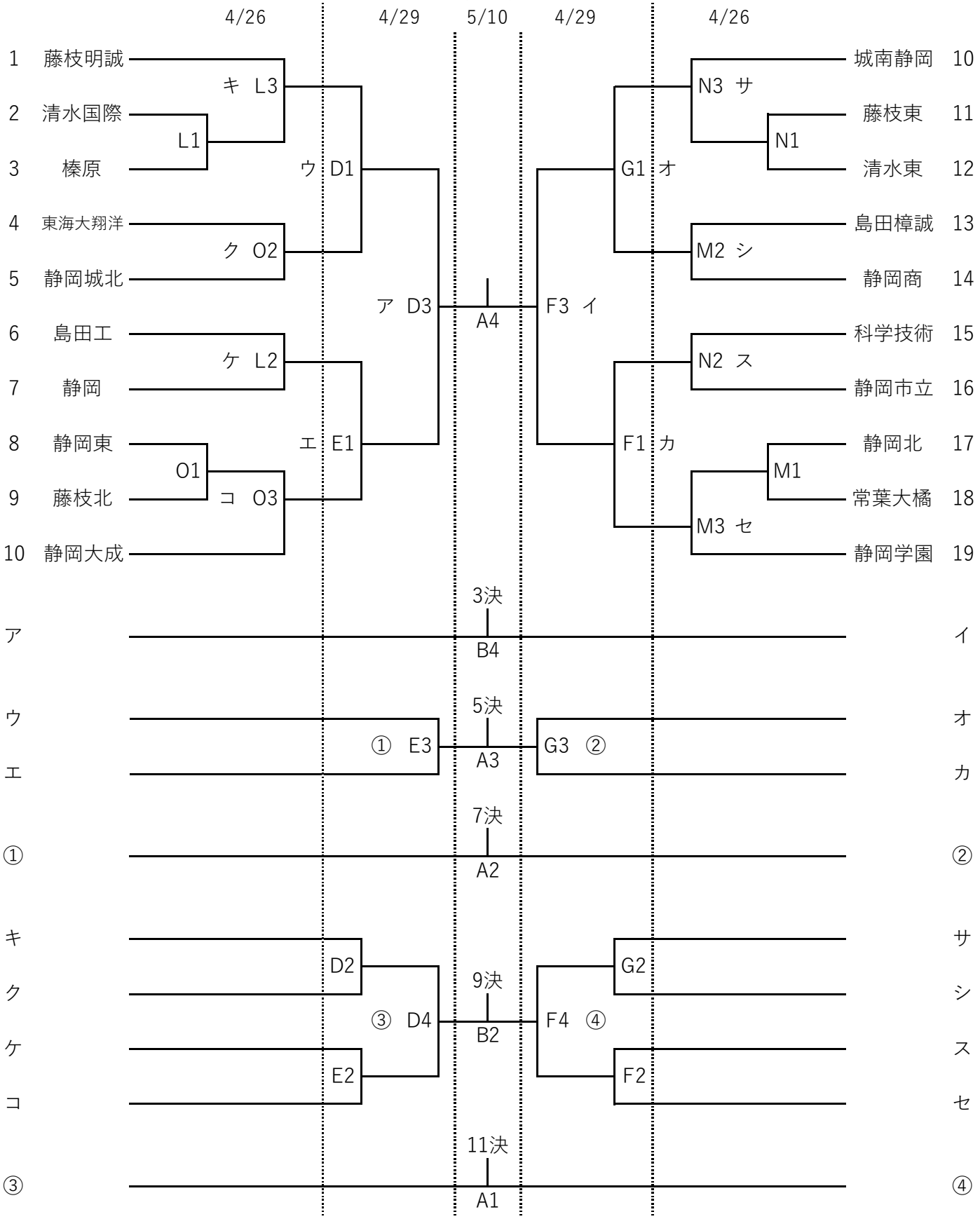

1位	2位	3位	4位	5位	6位
7位	8位	9位	10位	11位	12位