令和8年度　静岡県高等学校バスケットボール新人大会　西部地区予選

決勝トーナメント組み合せ　女子

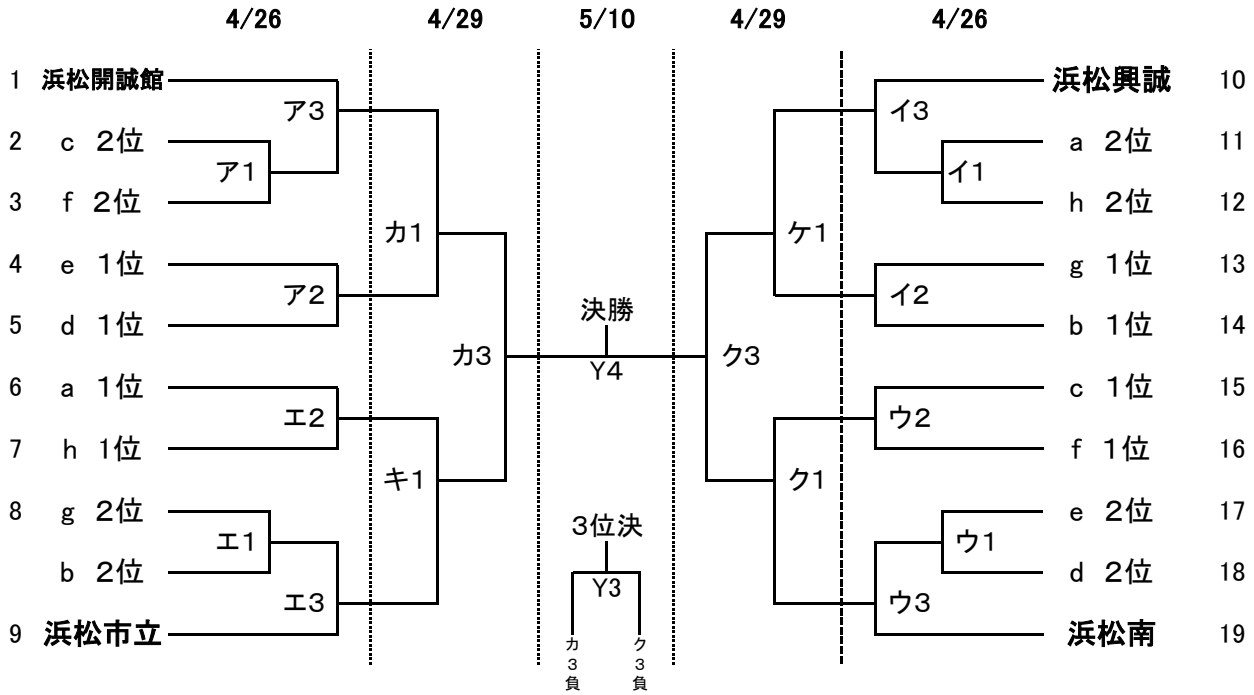

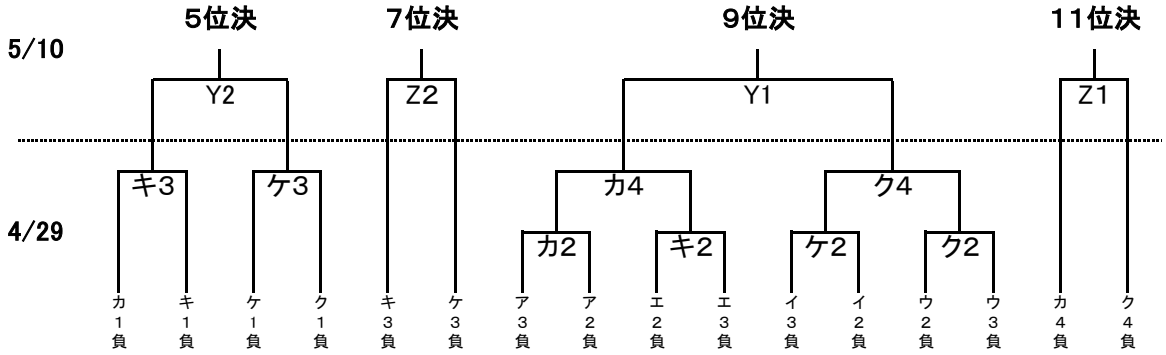

4／26　浜名（　、　）　掛川東（　、　）
4／29　浜松湖北（　、　）　浜松日体（　、　）
5／10　浜松聖星（Y、Z）

予選リーグ参加　26チーム

	1	2	3	4	4/18 会場	4/19 会場
a	浜松聖星	浜松湖北	浜松学芸		小笠	小笠
b	浜松商	小笠	磐田農		小笠	小笠
c	浜松東	浜松湖東	掛川西		聖隷	聖隷
d	磐田北	磐田西	浜松北		小笠	小笠
e	浜松西	浜名	遠江総合		小笠	小笠
f	浜松湖南	磐田東	聖隷		聖隷	聖隷
g	掛川東	常葉大菊川	袋井商	浜松江之島	大平台	大平台
h	浜松日体	磐田南	大平台	袋井	大平台	大平台

会場
聖隷
大平台
小笠
掛川西