# 令和７年度　第７８回　全国高等学校バスケットボール選手権大会
## 静岡県大会男子組み合わせ

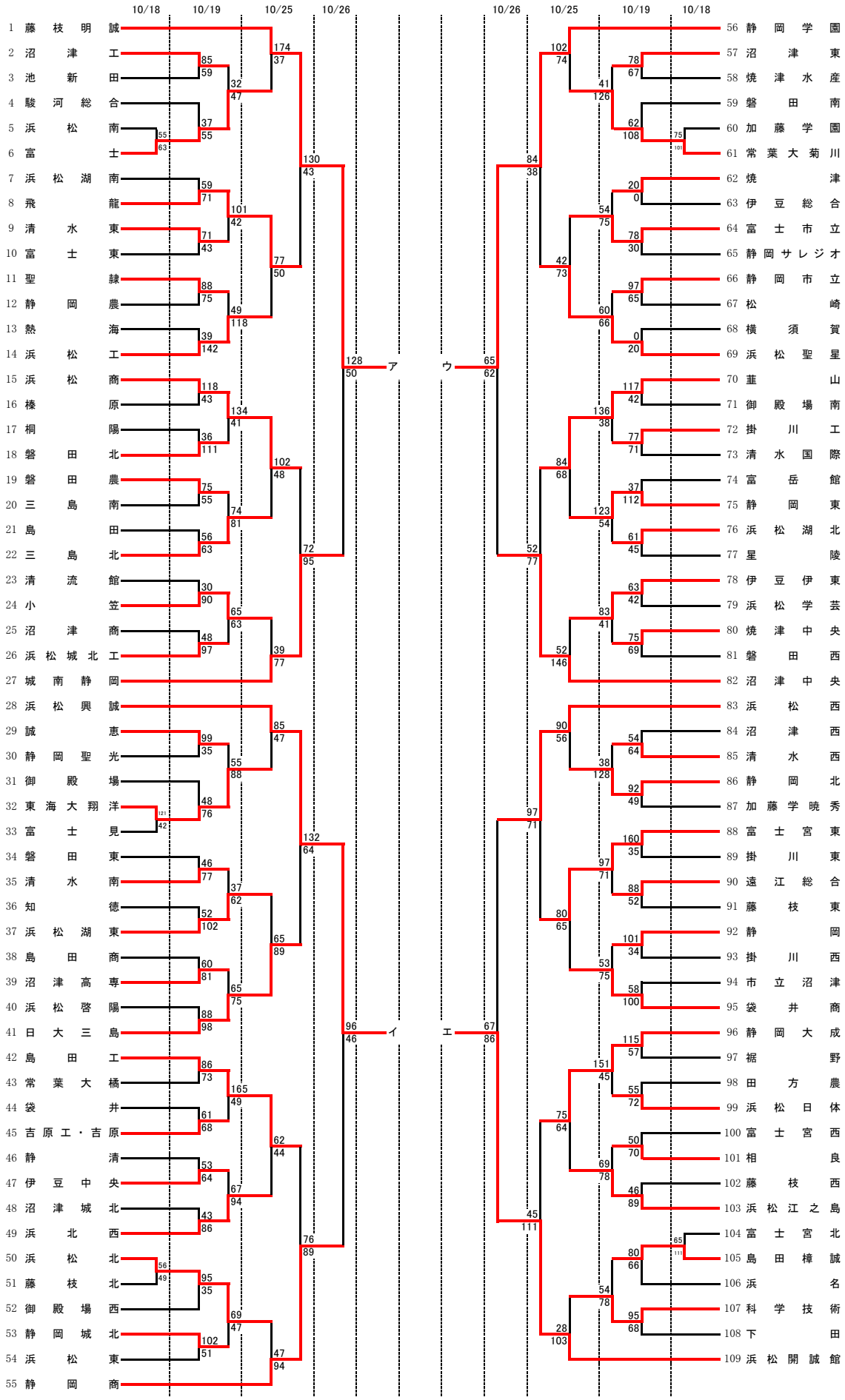


### 決勝リーグ

| 期日 | 対戦カード | | | | 時間 | コート | 対戦カード | | | | 時間 | コート |
|---|---|---|---|---|---|---|---|---|---|---|---|---|
| 11/3(月) | 藤枝明誠 | 98 - 52 | 浜松興誠 | | 13:20～ | X3 | 静岡学園 | 39 - 53 | 浜松開誠館 | | 13:20～ | Y3 |
| 11/8(土) | 浜松興誠 | - | 浜松開誠館 | | 13:20～ | Z3 | 藤枝明誠 | - | 静岡学園 | | 15:00～ | Z4 |
| 11/9(日) | 浜松興誠 | - | 静岡学園 | | 12:20～ | Z2 | 藤枝明誠 | - | 浜松開誠館 | | 14:00～ | Z3 |