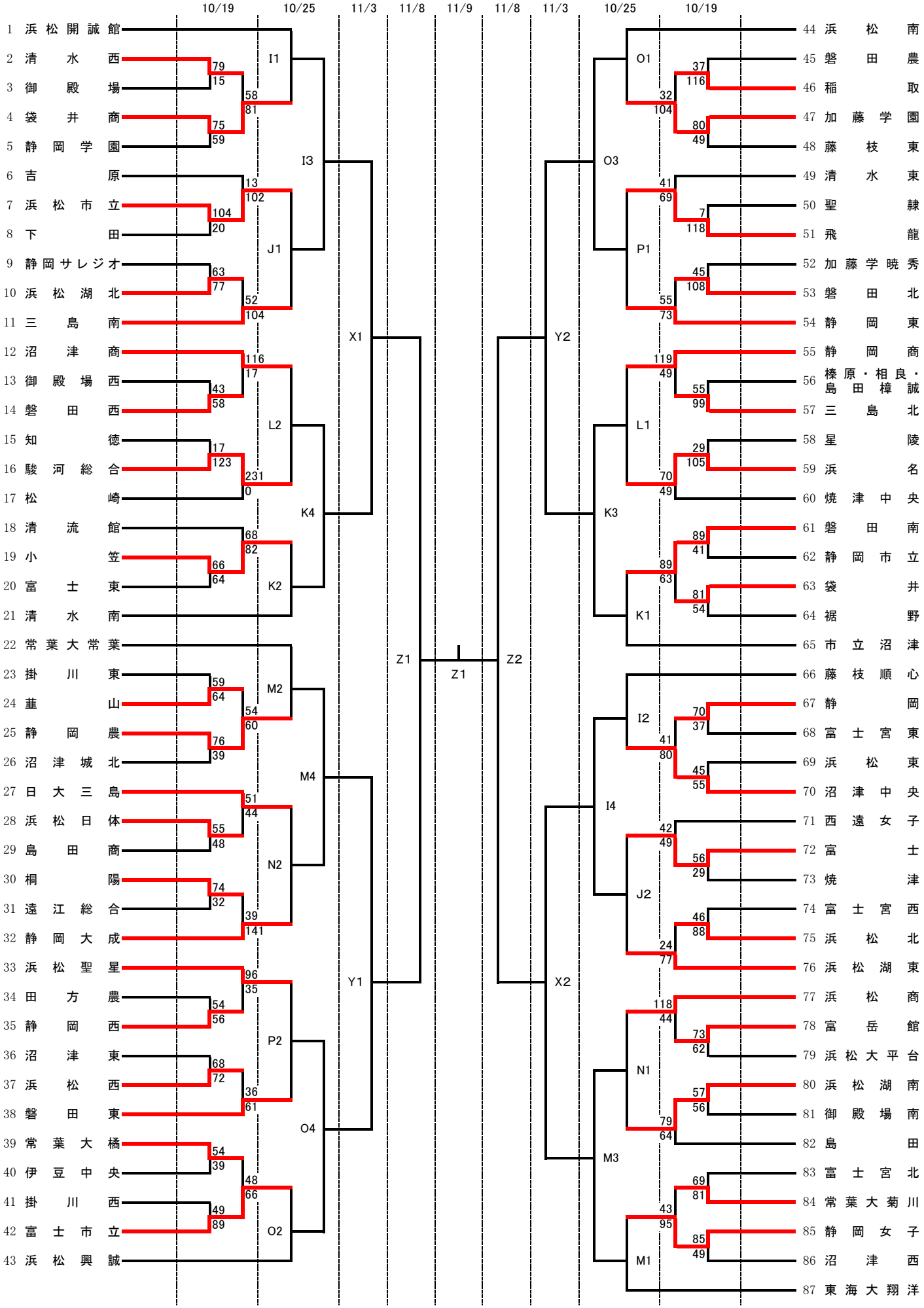令和７年度　第７８回　全国高等学校バスケットボール選手権大会
静岡県大会女子組み合わせ