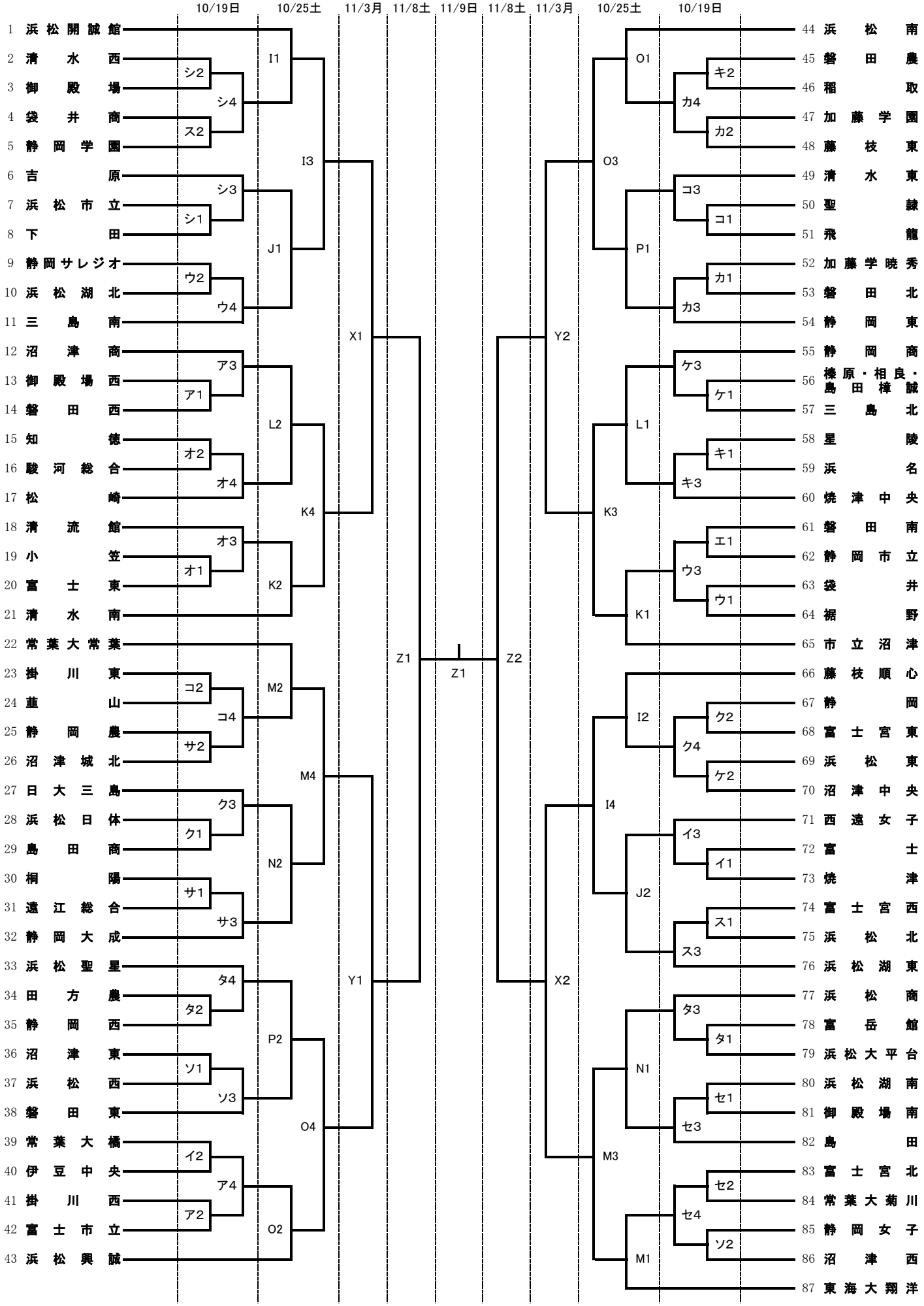令和７年度　第７８回　全国高等学校バスケットボール選手権大会
静岡県予選 女子組み合わせ