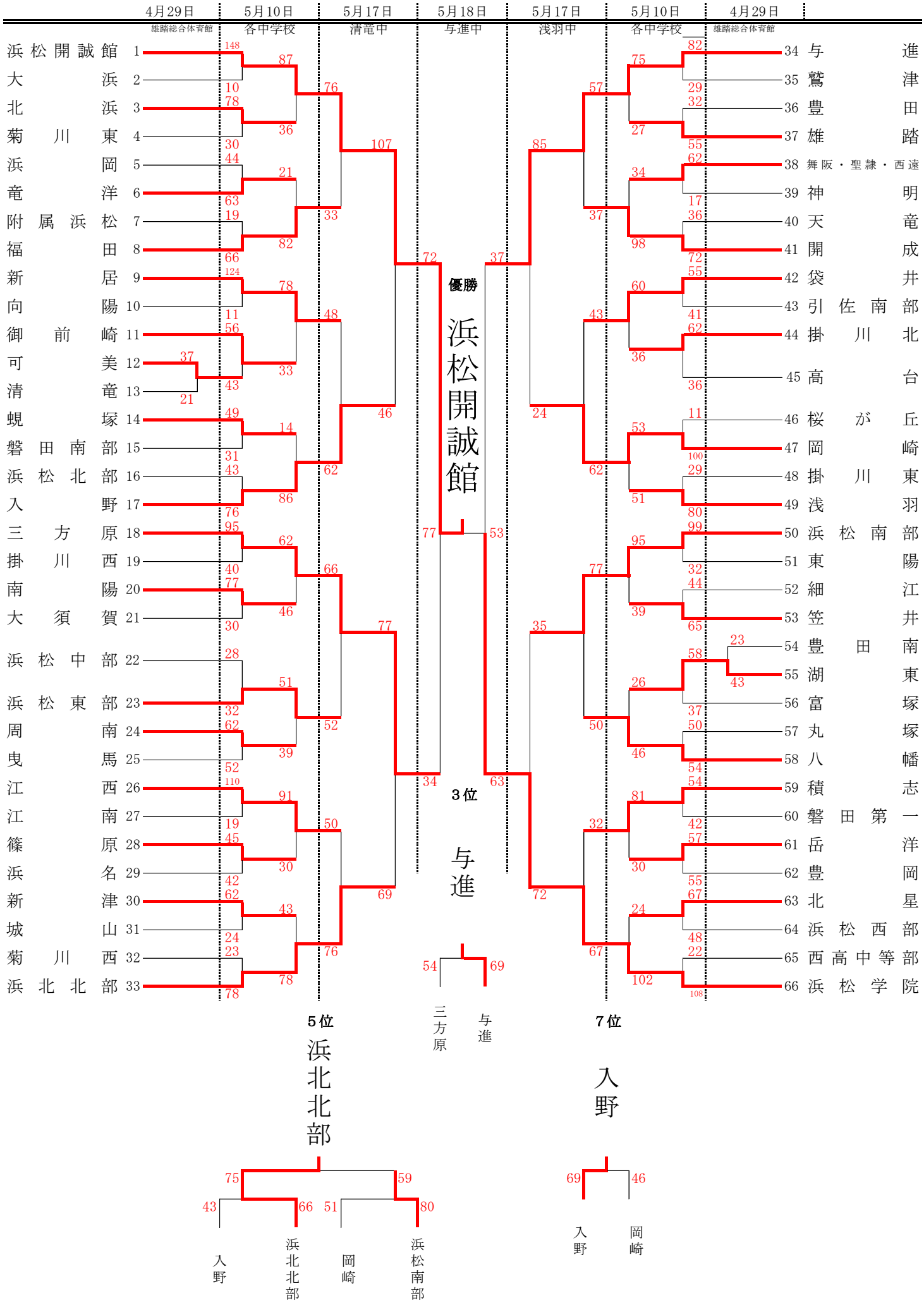第46回静岡県バスケットボール協会長杯争奪選手権大会（中学校の部）西部地区予選（女子）