令和7年度　高校総体バスケットボール競技東部地区予選

決勝トーナメント組み合わせ　女子
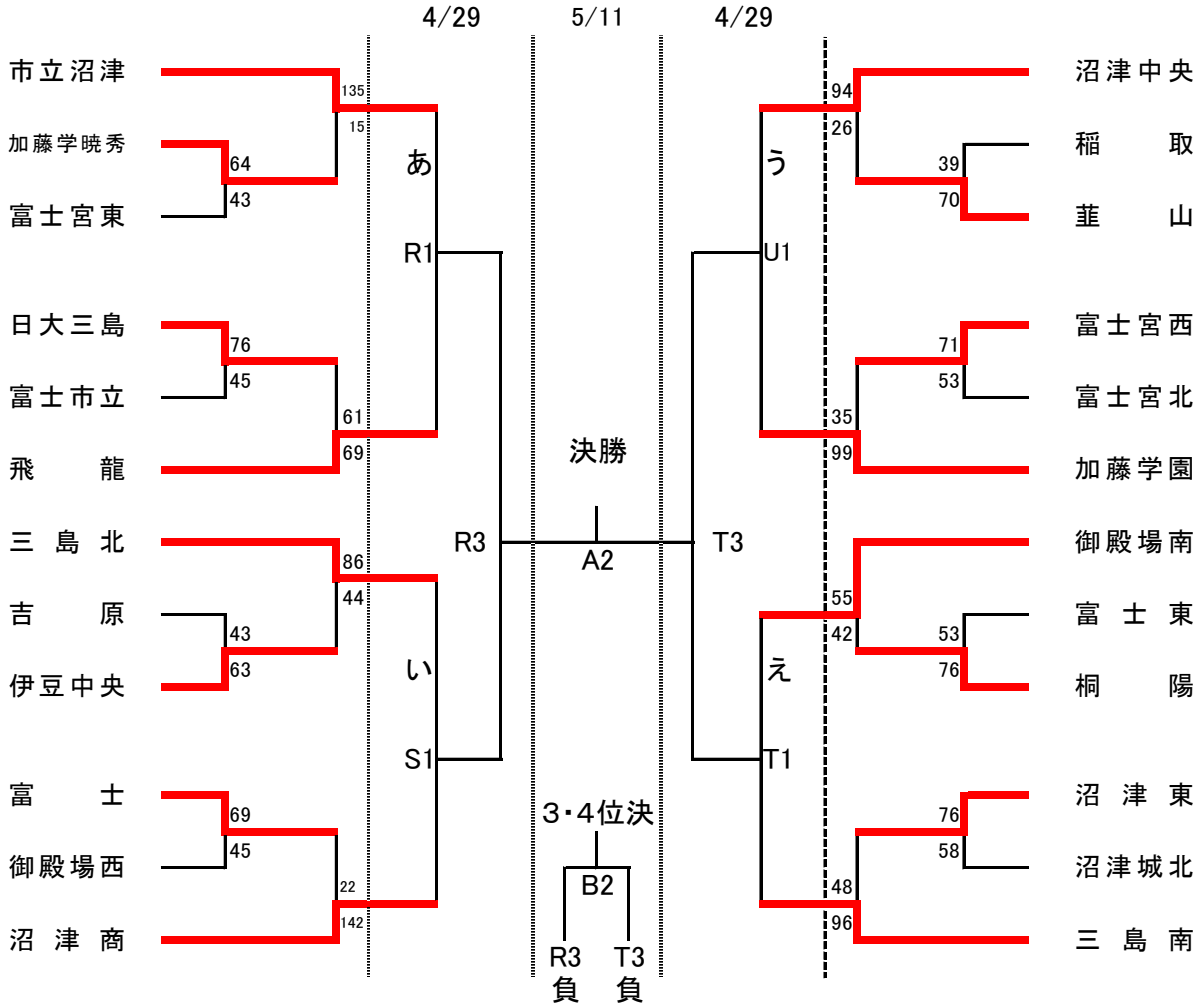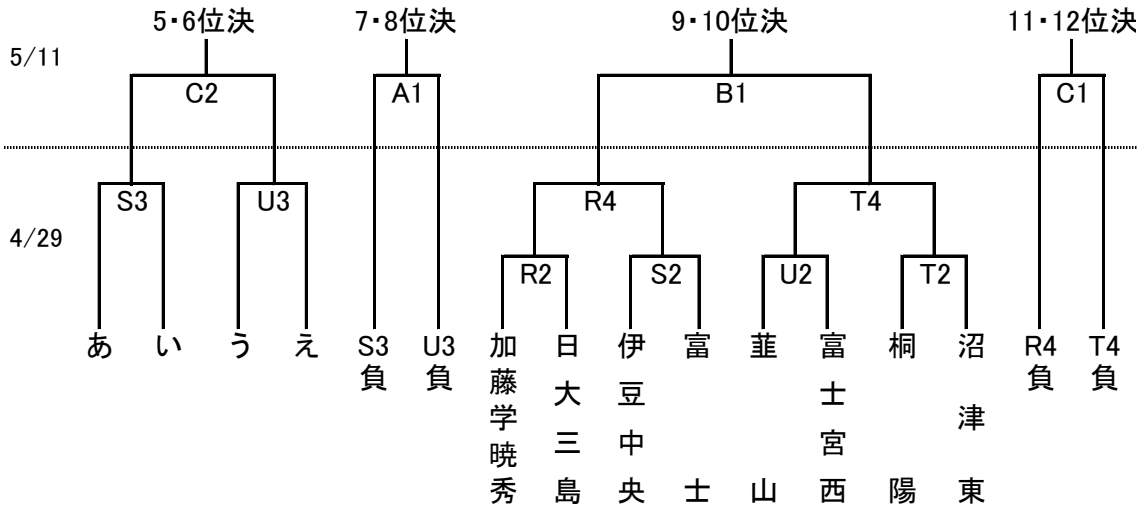
女子（24チーム）