令和6年度　静岡県高等学校バスケットボール新人大会東部地区予選

決勝トーナメント組み合わせ　男子（40校参加）
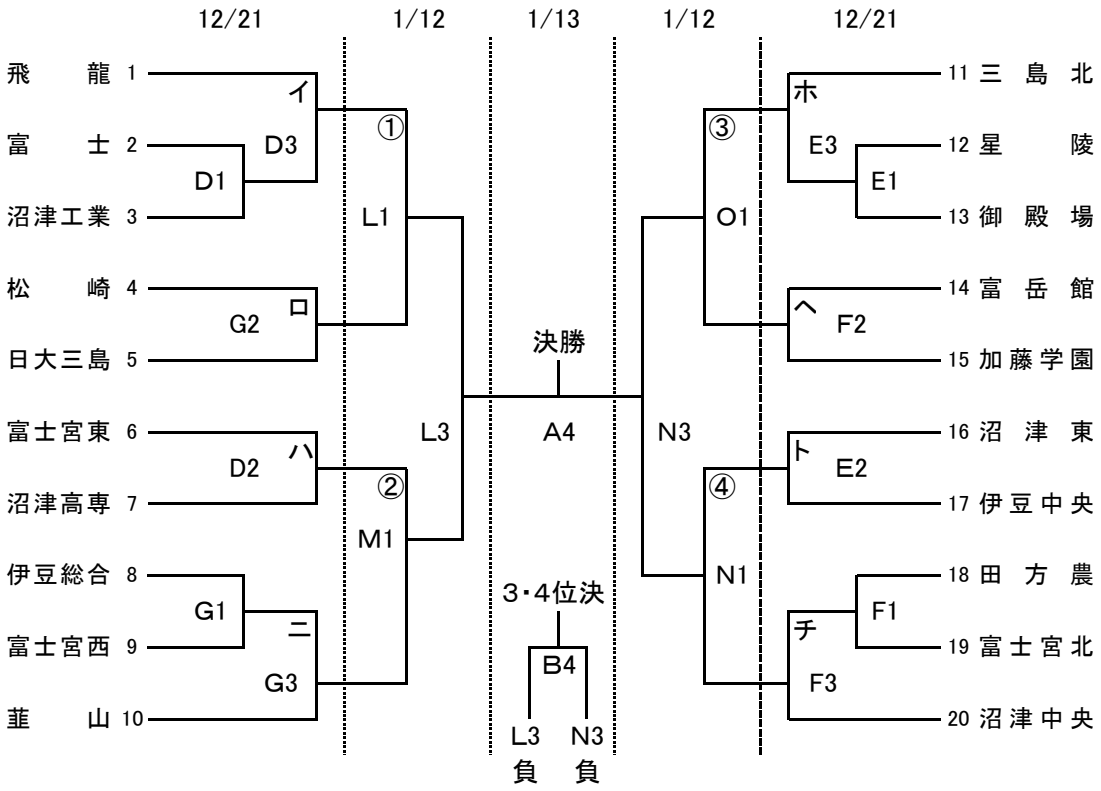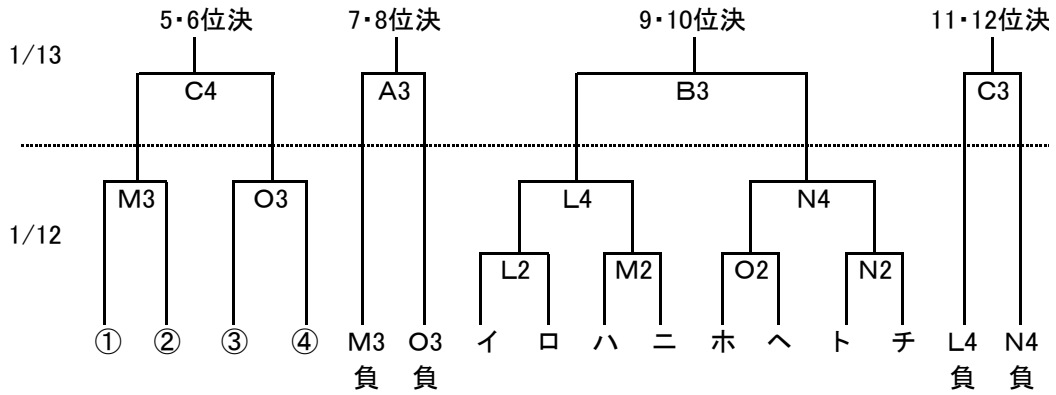
男子（20チーム）