令和6年度　静岡県高等学校バスケットボール新人大会東部地区予選

決勝トーナメント組み合わせ　女子（31校参加）
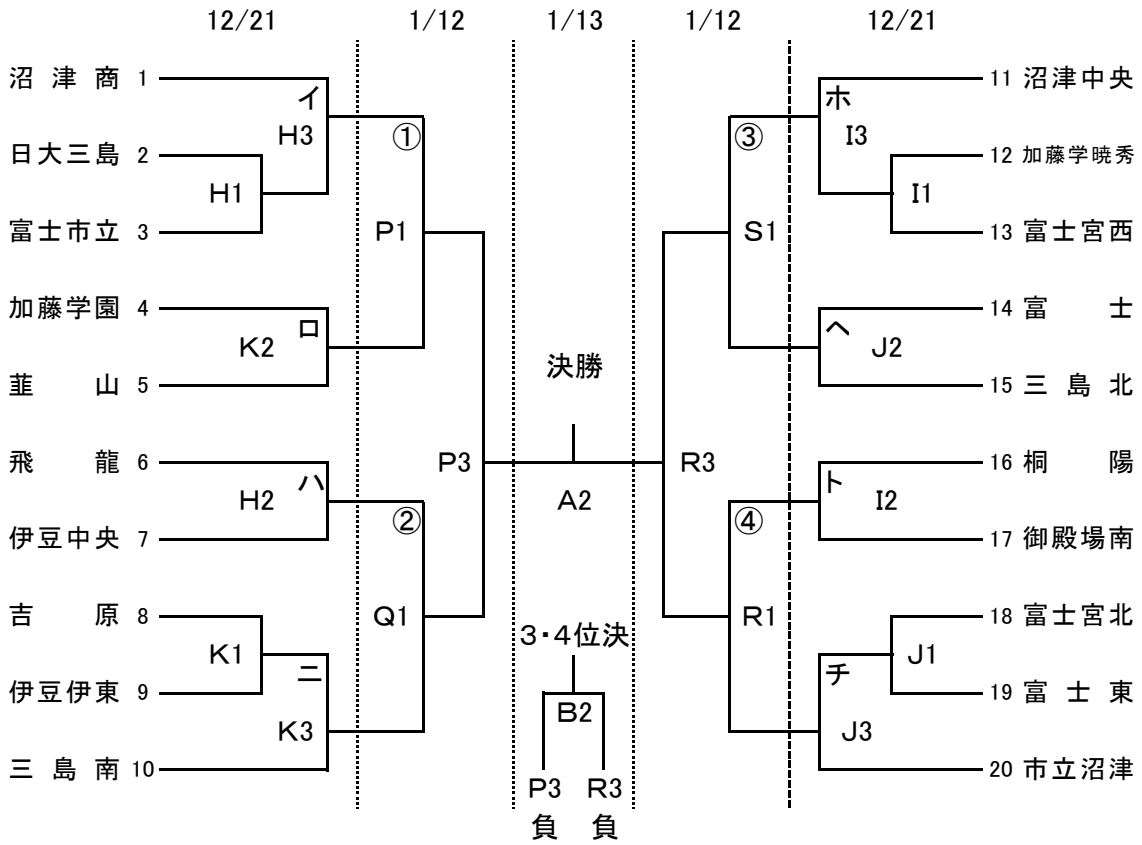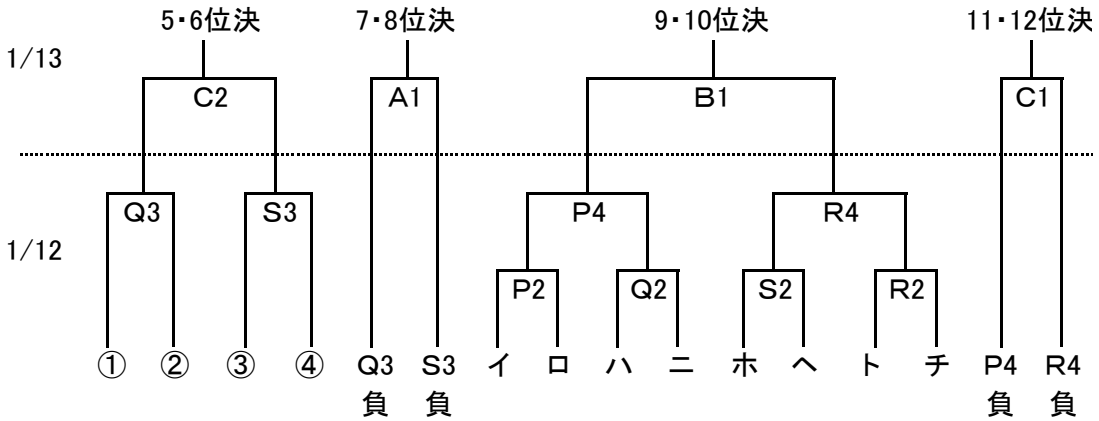
女子（20チーム）