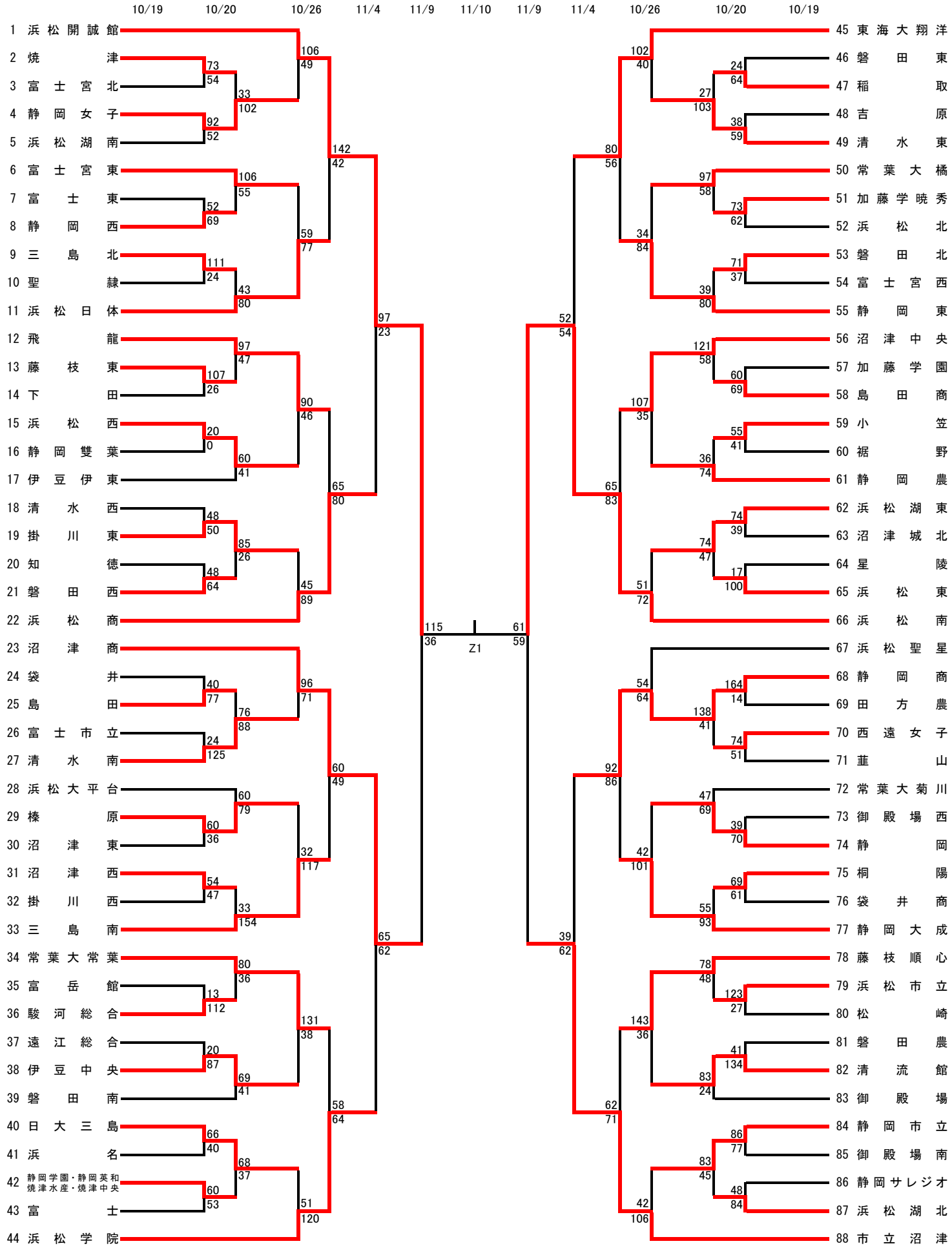令和６年度　第７７回　全国高等学校バスケットボール選手権大会
静岡県大会女子組み合わせ