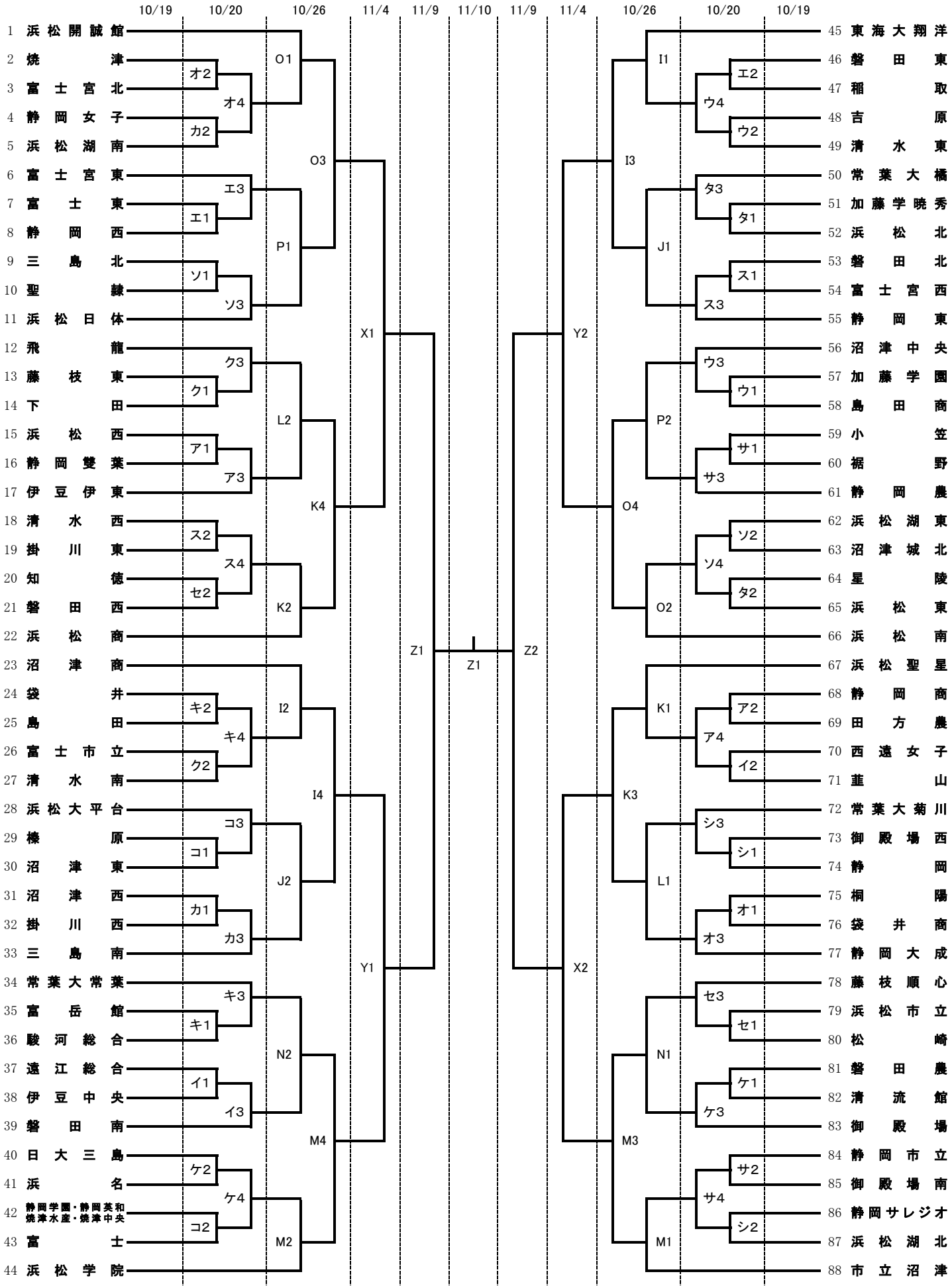令和６年度　第７７回　全国高等学校バスケットボール選手権大会
静岡県予選　女子組み合わせ