第45回静岡県U15バスケットボール協会長杯争奪選手権大会（中学の部）
中部地区予選

≪組み合わせ・男子の部≫

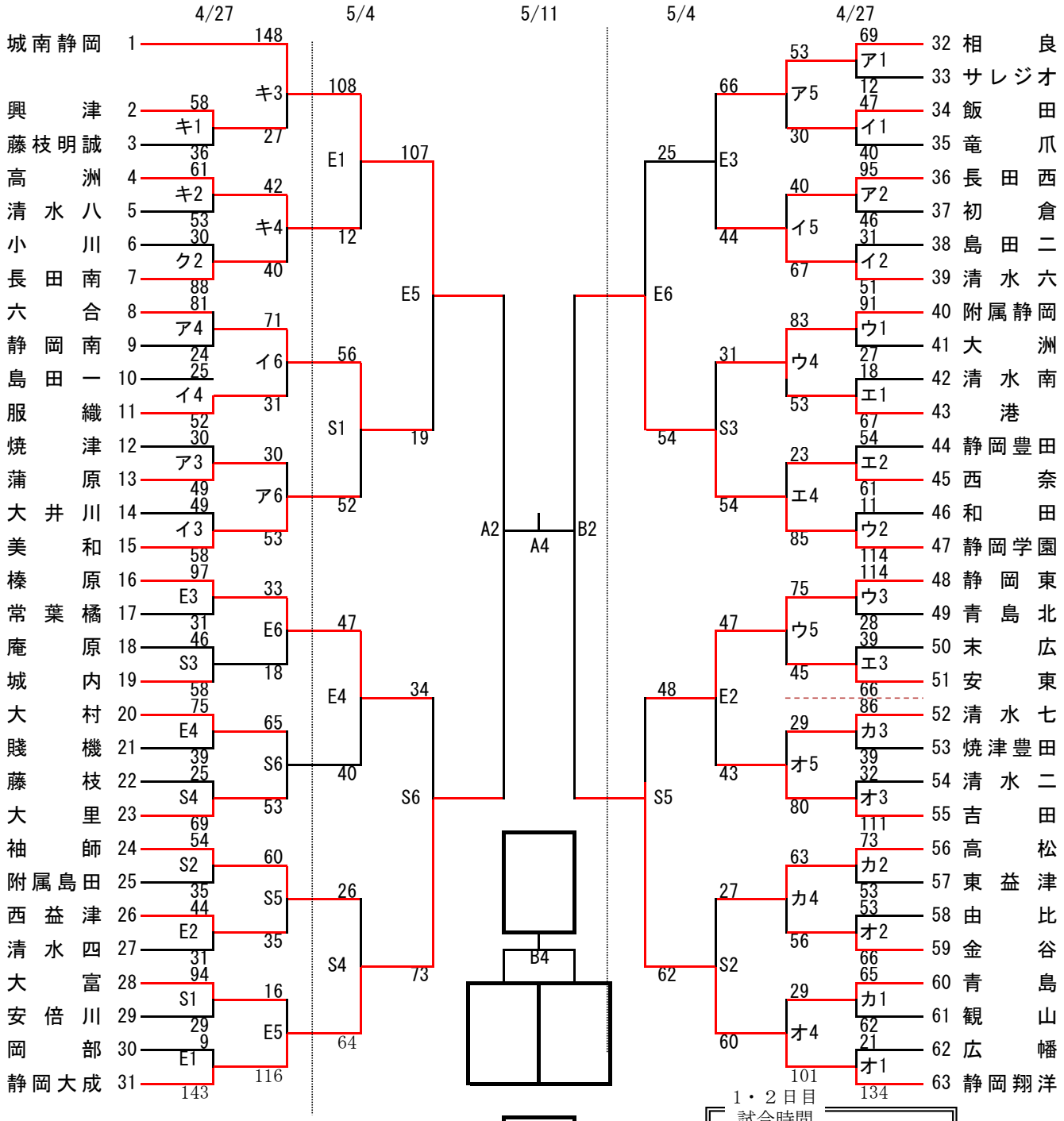

試合会場

A・B	北部体育館
C・D	長田体育館
E・S	シーガルドーム
ア・イ	東部体育館
ウ・エ	和田中
オ・カ	東益津中
キ・ク	高洲中

1・2日目 試合時間

第1試合	9:00～
第2試合	10:20～
第3試合	11:40～
第4試合	13:00～
第5試合	14:20～
第6試合	15:40～

3日目 試合時間

第1試合	9:00～
第2試合	10:30～
第3試合	12:00～
第4試合	13:30～