第45回静岡県U15バスケットボール協会長杯争奪選手権大会（中学の部）
中部地区予選

≪組み合わせ・女子の部≫

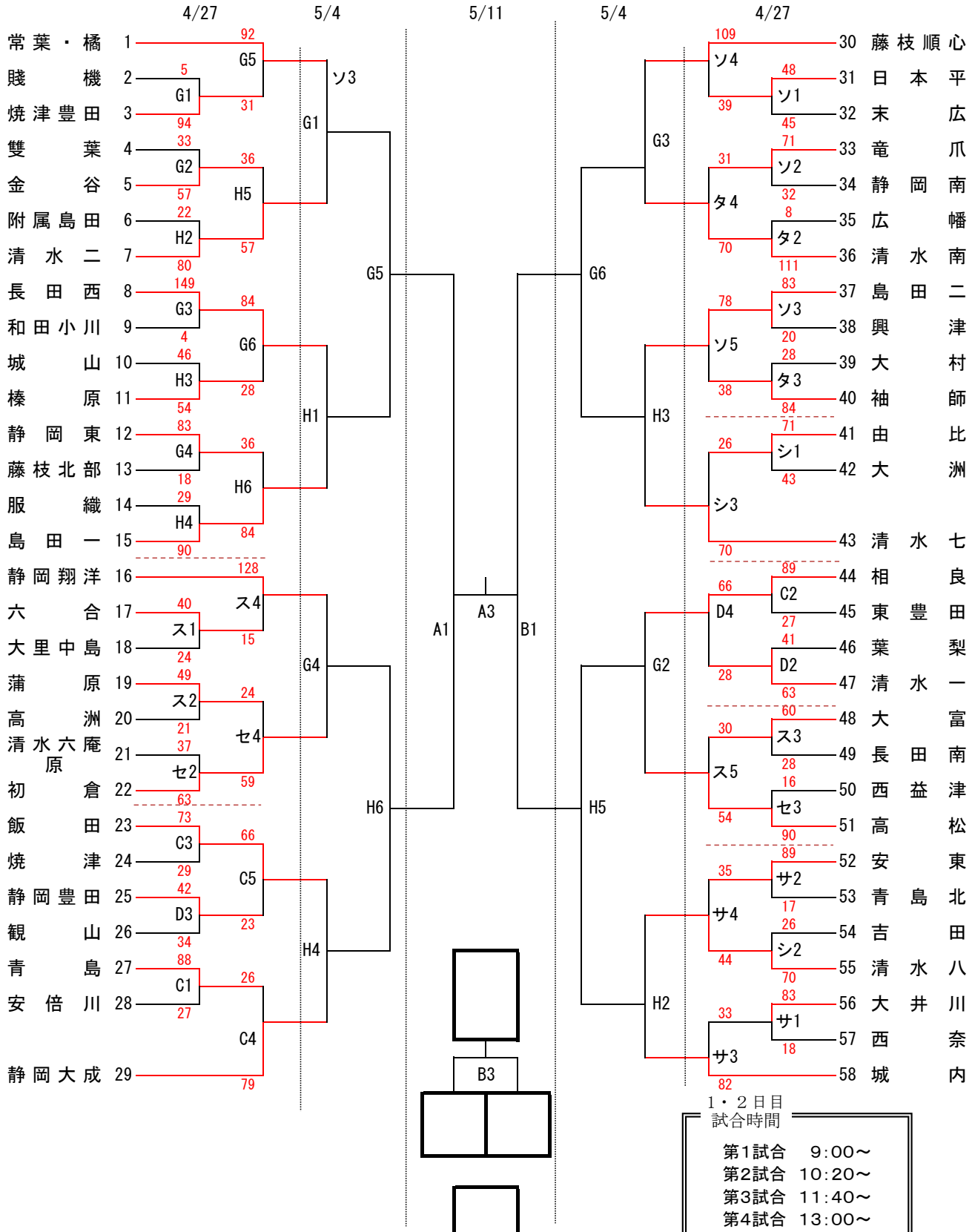

1・２日目
試合時間

第1試合　9:00～
第2試合　10:20～
第3試合　11:40～
第4試合　13:00～
第5試合　14:20～
第6試合　15:40～

試合会場

Ａ・Ｂ　北部体育館
Ｃ・Ｄ　南部体育館
Ｇ・Ｈ　シーガルドーム
サ・シ　大井川中
ス・セ　初倉中
ソ・タ　広幡中

３日目
試合時間

第1試合　9:00～
第2試合　10:30～
第3試合　12:00～
第4試合　13:30～