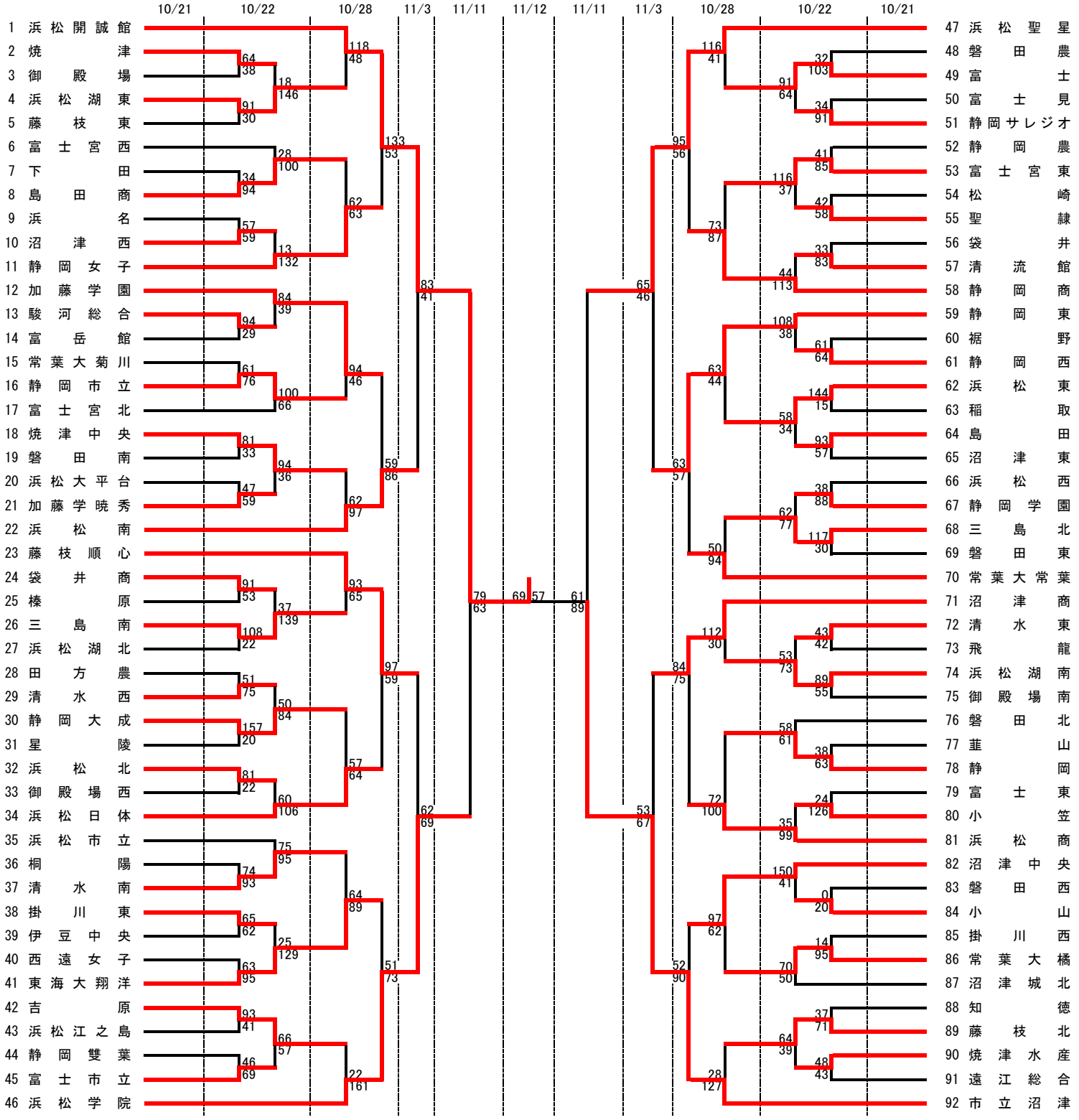令和５年度　第76回　全国高等学校バスケットボール選手権大会
静岡県大会女子組み合わせ